4
S

Ａ～Ｂ間: Ｂ～Ｃ間　　回　転　柵

１２ヶ所

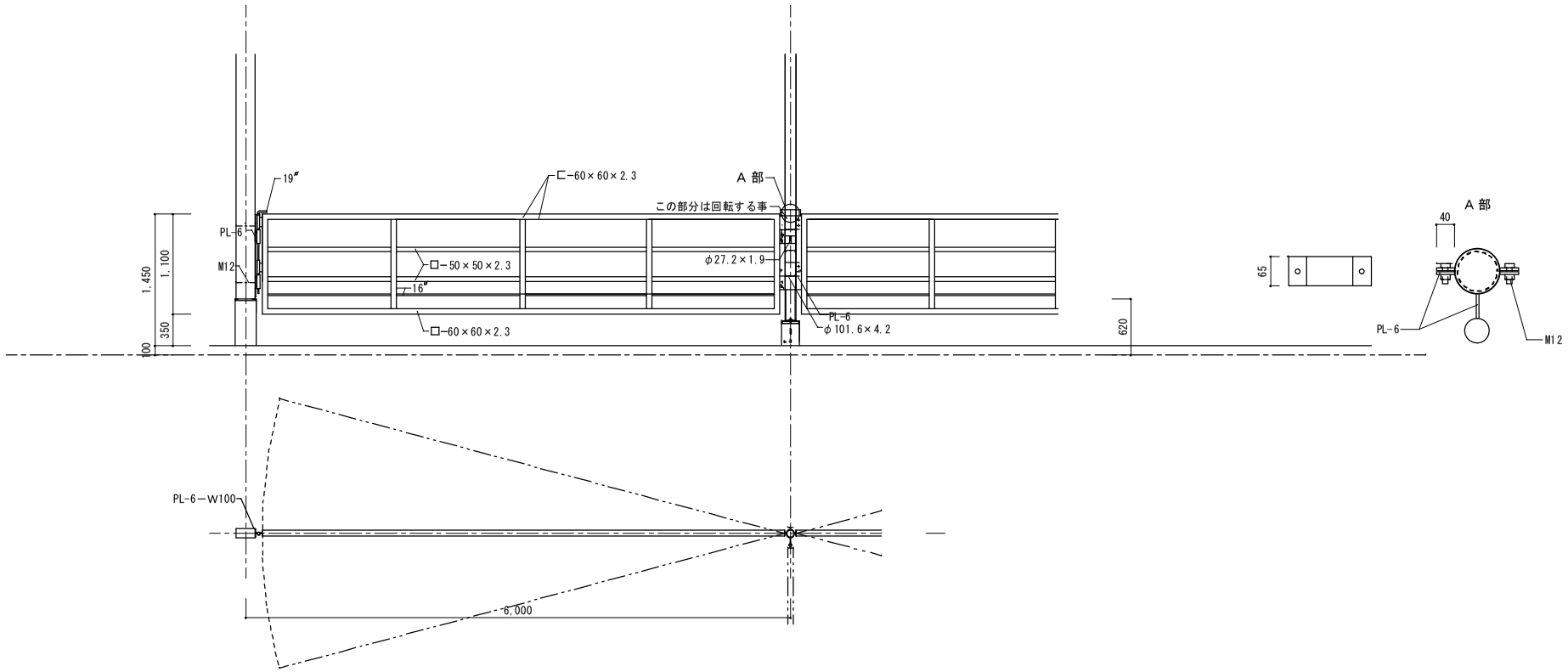

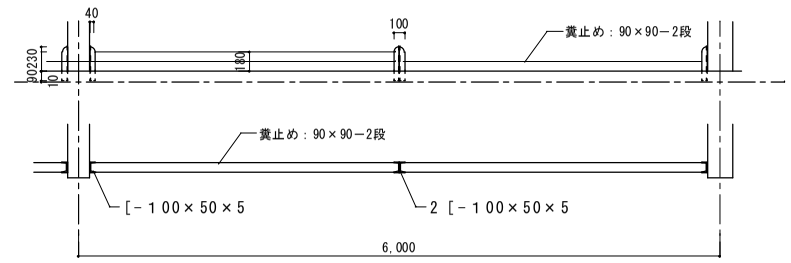

① ⑪ 通り 糞止め柵　　４ヶ所

水飲み水槽（４頭用）

２ヶ所

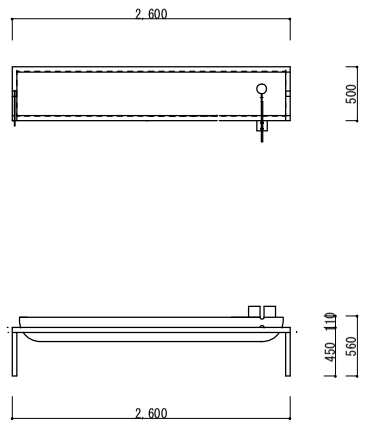

水飲み水槽（２頭用）

1ヶ所

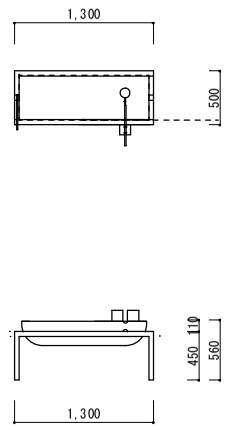

一級建築士事務所　第Ｅ－１９０２号
柳田一級建築設計事務所
宮崎県小林市大字水流迫１０５９－１１　0984-23-7077　一級建築士第１４５０７７号　柳田　章美

承認	設計	担当	

縮尺　１／５０
年・月・日　Ｈ３０年９月１０日

工事名称　平成30年度　畜産・酪農収益力強化整備等特別対策事業（施設整備事業）
株式会社トモエ成牛舎新築工事

図面名称　柵　詳　細　図　２

No.